T.			U_f	I_f	U_{tr}	U_o	U_p	$I_{a(max)}$	I_o	I_p	Fig.[1]
			V	A	V	V	V	mA	mA	mA	n°
AH 221	EEV	1	4	11			11000	1200		4700	
AH 238	EEV	1	4	7			13000	1250		5000	
GU 20/21	MOG	1	4	11	4600	4100	13000		2500		2
					9200	8200	13000		2500		3
					3500	3200	10000		2500		2
					7100	6400	10000		2500		3
AX 228	EEV	2	4 ± 0,2	11			11000	1250		5000	
ESU 200	Maz	1	4	11			15000	1250		5000	
ESU 301	Maz	1	4	14,5			14000	750		3000	
ESU 303	Maz	1	4	12,5	5000	4500	14000		1500		2
GU 20	MOG	1	4 ± 0,1	11			8750	1000		4000	
					2750	2500	8750		2000		2
					5300	4750	8750		2000		3
GU 21	MOG	1	4 ± 0,1	11			11600	1150		4700	
					3630	3300	11600		2300		2
					7260	6600	11600		2300		3
GXU 3	Marc	2	4 ± 0,2	11			10000	1500		6000	
					4500	4000	10000		3000		2
					9000	8000	10000		3000		3
HG 45	Fer	1	4	5			13000	800		3000	
					4500	4000	13000		1600		2
					9000	8000	13000		1600		3
HG 47	Fer	1	4	7			11000	1000		4000	
					3850	3500	11000		2000		2
					7500	7000	11000		2000		3
RR 3-1250 A	Mul	2	4	11			13 000	1250		5000	
					4500	4100			2500		2
RR 3-1250 B	Mul	2	4	7	9100	8200			2500		3
2 V/470 C	STCE	1	4	9,5			10000	1250		5000	
2 V/500 C	STCE	1	4	11			20000	1250		5000	

1) vide gr. 58 a

Equivalents

DCG 4/5000	Phl = AH 238	**RG 3-1250**	Mul = AH 238	*4049 C*	STCE = 2 V/470 C
ESU 300	Maz = AH 238	**RG 4-1250**	Mul = ESU 200	*4049 D*	STCE = 2 V/500 C
GU 14	Tes = GU 20	UA 1 A	Tes = GU 20		

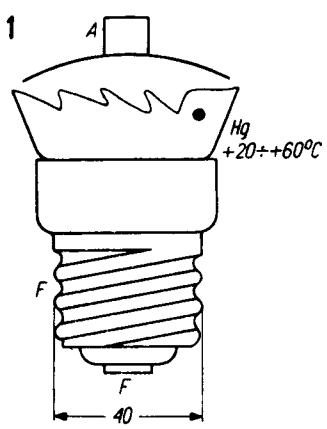

AH221

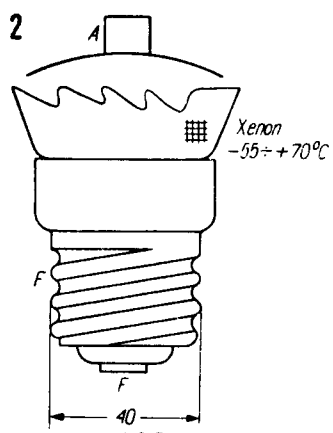

AX228

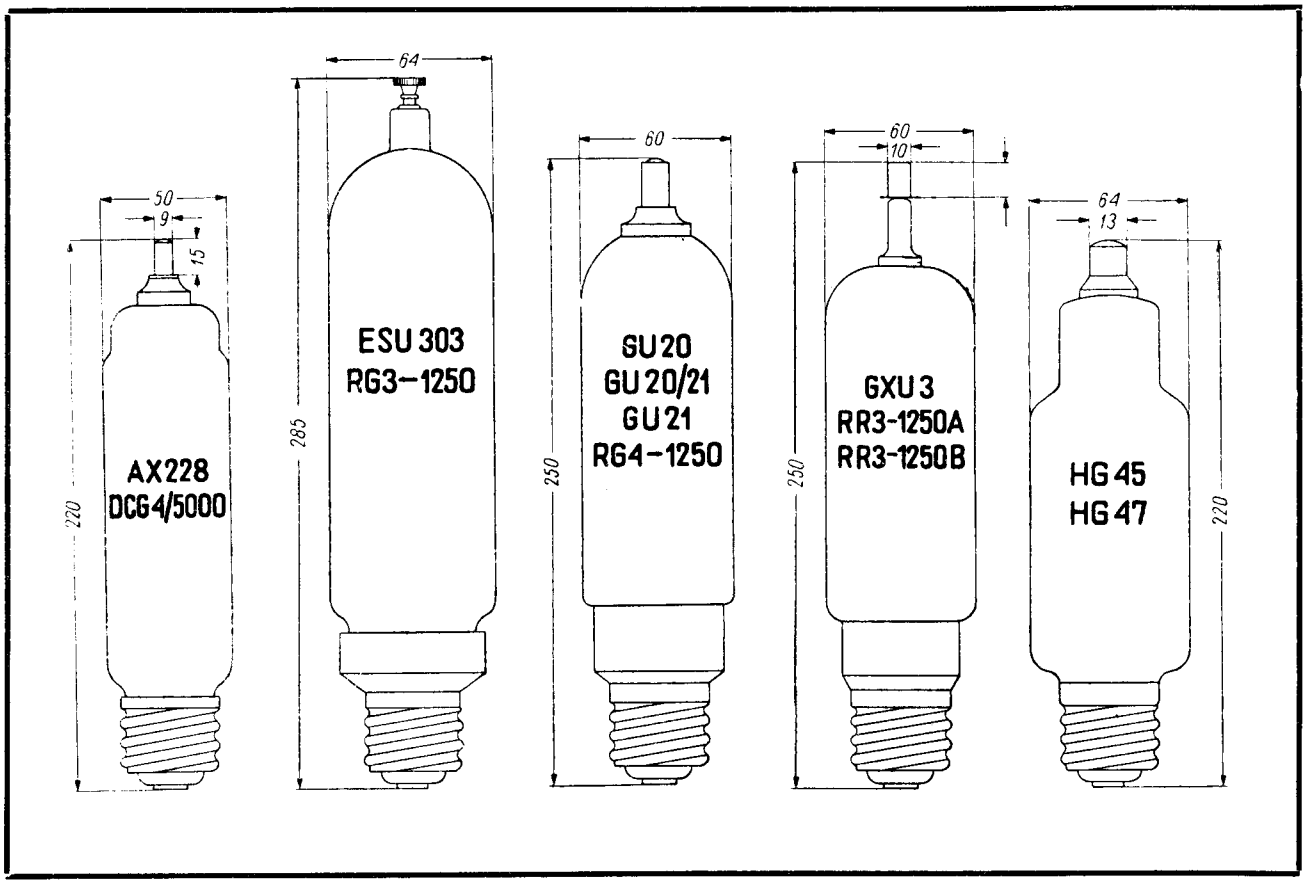
50
9
15
220
AX228
DCG4/5000
64
285
ESU 303
RG3-1250
60
250
SU20
GU 20/21
GU 21
RG4-1250
60
10
250
GXU 3
RR3-1250A
RR3-1250B
64
13
220
HG 45
HG 47